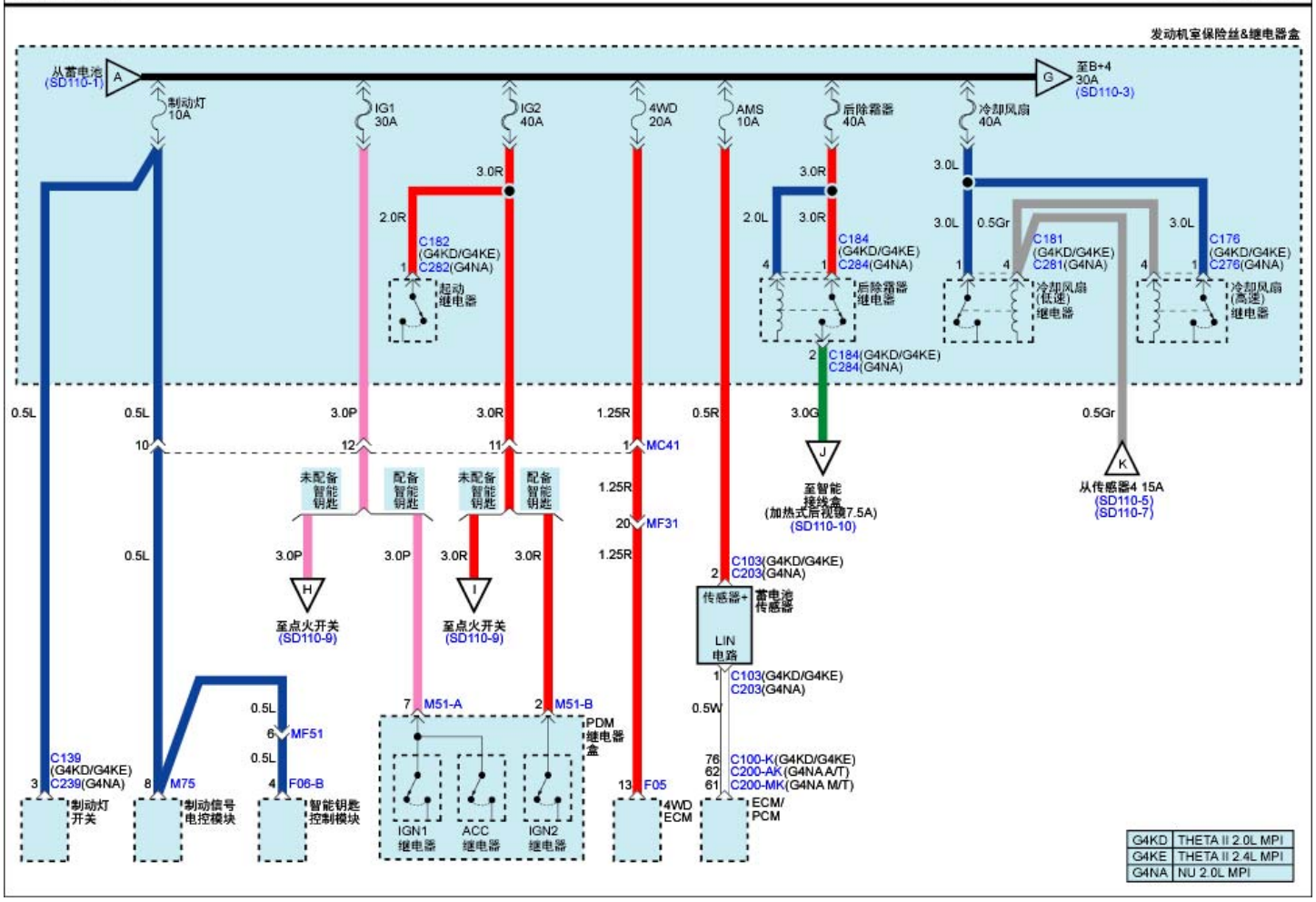电源分布(2) SD110-2